Ansicht von der Bandseite

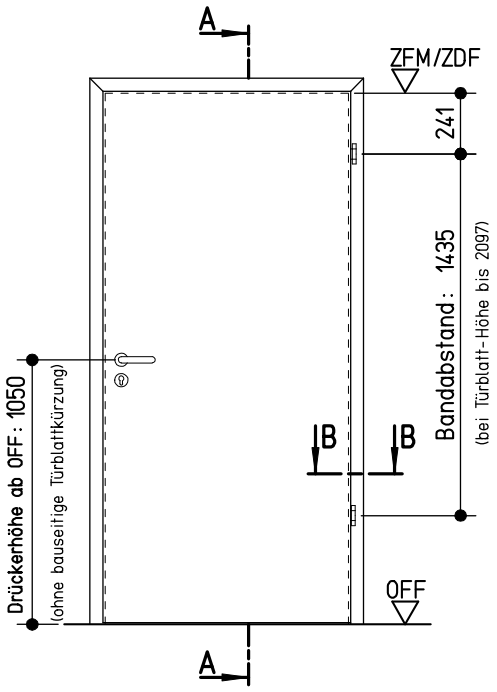

Vertikalschnitt A–A

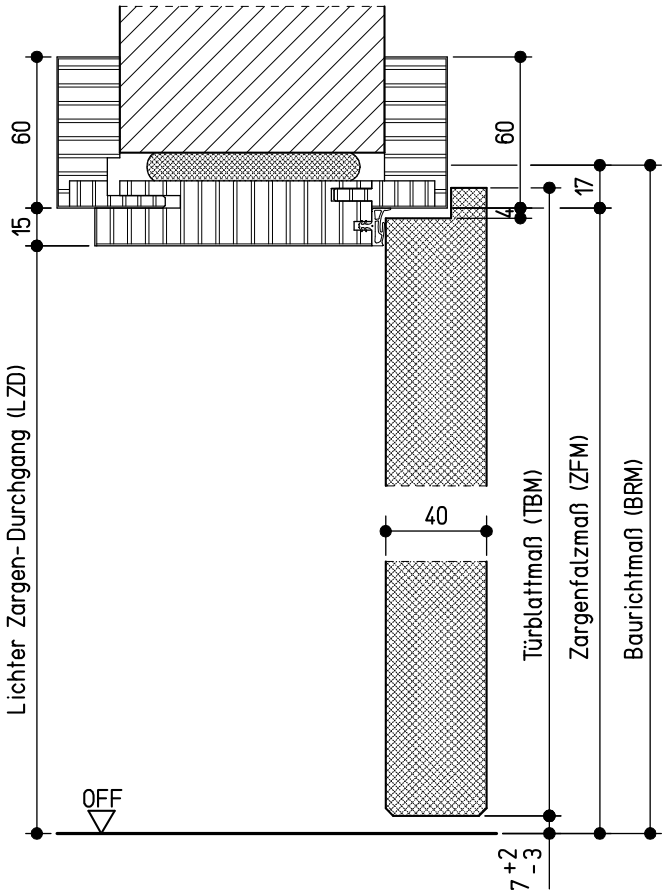

Horizontalschnitt B–B

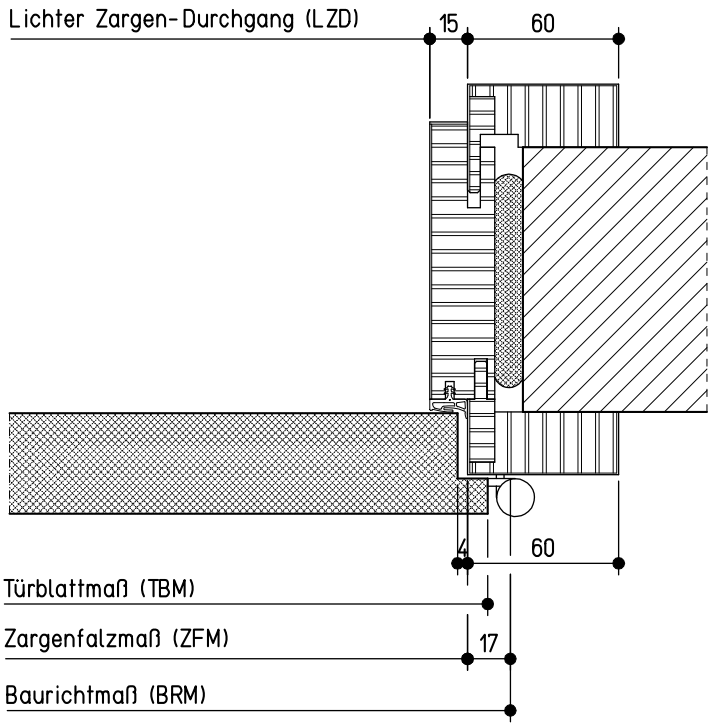

neuform–Türenwerk Hans Glock GmbH & Co. KG, 71729 Erdmannhausen	neuform tür
Holz–Umfassungszarge 'Variantzarge' (40 mm Türblatt, gef.) **Spiegel 60/60 sturzhoch, Modell 100 (Massivwand)**	Maße in mm K-08-Vari_M_100-03